การเปิดเผยราคากลางและการคำนวณราคากลางในงานจ้างก่อสร้าง
ตารางแสดงวงเงินงบประมาณที่ได้รับจัดสรรและราคากลางในงานจ้างที่ไม่ใช่งานก่อสร้าง

๑. **ชื่อ**โครงการจัดหาเสารับส่งสัญญาณวิทยุ หมู่ที่ ๕
ตำบลท่าข้าม ตำบลท่าข้าม อำเภอพุนพิน จังหวัดสุราษฎร์ธานี

๒. หน่วยงาน องค์การบริหารส่วนตำบลท่าข้าม

๓. วงเงินงบประมาณที่ได้รับจัดสรร
เป็นเงินทั้งสิ้น ๒๑๐,๐๐๐.-บาท(สองแสนหนึ่งหมื่นบาทถ้วน)

๔. ลักษณะงาน โครงการจัดหาเสารับส่งสัญญาณวิทยุ หมู่ที่ ๕ ตำบลท่าข้าม
- เสารับส่งสัญญาณวิทยุ ขนาด ๑๒ นิ้ว สูง ๒๑ นิ้ว ประกอบด้วย
- เสาทาวเวอร์แบบเดือยสวม ขนาด ๑๒ นิ้ว สูง ๒๑ เมตร
- สายอากาศโฟลเด็ดไดโฟล ๔ สเต็ค ๑ ชุด พร้อมขายึด
- สายนำสัญญาณ ๑๐ DFB พร้อมขั้ว ๑ ชุด
- ชุดสายล่อฟ้า ๑ ชุด ไฟกระพริบยอดเสาแบบออโต้สีแดง
- ทำฐานเสาทาวเวอร์แบบคอนกรีตเสริมเหล็ก
- พร้อมติดตั้งและอุปกรณ์ในการติดตั้งครบชุด

๕. ราคากลางคำนวณ ณ วันที่ ๒๗ พฤษภาคม ๒๕๖๗
เป็นเงิน ๒๐๗,๐๐๐.-บาท(สองแสนเจ็ดพันบาทถ้วน)

๖. แหล่งที่มาของราคากลาง
๖.๑. ร้าน T.C.P.โซลูชั่น
๖.๒. ร้านทรัพย์พลาย เรดิโอ
๖.๓. สกาย เน็ต เวิร์ค
๖.๔ Thanakrit Communication ๒๕๒๕Co.,Ltd

๗. รายชื่อคณะกรรมการกำหนดราคากลาง
๗.๑ นางสาวสุธาสินี โคะแสง ตำแหน่ง หัวหน้าสำนักปลัด ประธานกรรมการ
๗.๒ นายอภิญญา พรมจันทร์ ตำแหน่ง นายช่างโยธาฯ กรรมการ
๗.๓ นางวีรญา สุปันตี ตำแหน่ง เจ้าพนักงานวิเคราะห์นโยบายฯ กรรมการ

ประกาศ ณ วันที่ ๒๗ เดือน พฤษภาคม พ.ศ. ๒๕๖๗

ร่างขอบเขตงานหรือรายละเอียดคุณลักษณะเฉพาะ

แนบท้ายบันทึกข้อความที่ สฎ ๘๑๗๐๓/- ลงวันที่ ๑๓ พฤษภาคม ๒๕๖๗

๑. ความจำเป็นมา/เหตุผลความจำเป็น

ตามที่องค์การบริหารส่วนตำบลท่าข้าม ได้ประชุมสภาองค์การบริหารส่วนตำบลท่าข้าม สมัยวิสามัญ สมัยที่ ๑ ประจำปี ๒๕๖๗ ครั้งที่ ๑/๒๕๖๗ ในวันที่ ๒๘ กุมภาพันธ์ ๒๕๖๗ ณ ห้องประชุมสภาองค์การบริหารส่วนตำบลท่าข้าม ระเบียบวาระที่ ๕ เรื่อง เพื่อพิจารณาจ่ายขาดเงินสะสมโครงการจัดหาเสารับส่งสัญญาณวิทยุ งบประมาณตั้งไว้ ๒๑๐,๐๐๐.- บาท (สองแสนหนึ่งหมื่นบาทถ้วน) คณะกรรมการจัดทำร่างขอบเขตของงานหรือรายละเอียดคุณลักษณะของพัสดุหรือแบบรูปรายการงานก่อสร้างดำเนินการจัดทำรายละเอียดขอบเขตงานก่อสร้างทั้งโครงการ

๒. วัตถุประสงค์

เพื่อสนับสนุนงานป้องกันและบรรเทาสาธารณภัยในพื้นที่รับผิดชอบขององค์การบริหารส่วนตำบลท่าข้าม

๓. คุณสมบัติของผู้ยื่นข้อเสนอ

๓.๑ มีความสามารถตามกฎหมาย

๓.๒ ไม่เป็นบุคคลล้มละลาย

๓.๓ ไม่อยู่ระหว่างเลิกกิจการ

๓.๔ ไม่เป็นบุคคลซึ่งอยู่ระหว่างถูกระงับการยื่นข้อเสนอหรือทำสัญญากับหน่วยงานของรัฐไว้ชั่วคราว เนื่องจากเป็นผู้ที่ไม่ผ่านเกณฑ์การประเมินผลการปฏิบัติงานของผู้ประกอบการตามระเบียบที่รัฐมนตรีว่าการกระทรวงการคลังกำหนดตามที่ประกาศเผยแพร่ในระบบเครือข่ายสารสนเทศของกรมบัญชีกลาง

๓.๕ ไม่เป็นบุคคลซึ่งถูกระบุชื่อไว้ในบัญชีรายชื่อผู้ทิ้งงานและไม่แจ้งเวียนชื่อให้เป็นผู้ทิ้งงานของหน่วยงานของรัฐในระบบเครือข่ายสารสนเทศของกรมบัญชีกลาง ซึ่งรวมถึงนิติบุคคลที่ผู้ทิ้งงานเป็นหุ้นส่วนผู้จัดการ กรรมการผู้จัดการ ผู้บริหาร ผู้มีอำนาจในการดำเนินงานในกิจการของนิติบุคคลนั้นด้วย

๓.๖ มีคุณสมบัติและไม่มีลักษณะต้องห้ามตามที่คณะกรรมการนโยบายการจัดซื้อจัดจ้างและการบริหารพัสดุภาครัฐกำหนดในราชกิจจานุเบกษา

๓.๗ เป็นบุคคลธรรมดาหรือนิติบุคคล ผู้มีอาชีพขาย/รับจ้าง เกี่ยวกับการจ้างครั้งนี้

๓.๘ ไม่เป็นผู้มีผลประโยชน์ร่วมกันกับผู้ยื่นข้อเสนอรายอื่น หรือไม่เป็นผู้กระทำการอันเป็นการขัดขวางการแข่งขันอย่างเป็นธรรมในการจัดซื้อ/จ้างครั้งนี้

๓.๙ ไม่เป็นผู้ได้รับเอกสิทธิ์หรือความคุ้มกัน ซึ่งอาจปฏิเสธไม่ยอมขึ้นศาลไทย เว้นแต่รัฐบาลของผู้ยื่นข้อเสนอได้มีคำสั่งให้สละเอกสิทธิ์ความคุ้มกันเช่นว่านั้น

๔. รายละเอียดขอบเขตงานก่อสร้างจ้างในครั้งนี้

- เสาทาวเวอร์แบบสวมเดือย ขนาด ๑๒ นิ้ว สูง ๒๑ เมตร
- สายอากาศโฟลเด็ดไดโฟล ๔ สเต็ค ๑ ชุด พร้อมขายึด
- สายนำสัญญาณ ๑๐ DFB พร้อมขั้ว ๑ ชุด
- สายล่อฟ้า ๑ ชุด
- ไฟกระพริบยอดเสาแบบออโต้สีแดง
- พร้อมทำฐานเสาทาวเวอร์คอนกรีตเสริมเหล็ก
- พร้อมติดตั้งและอุปกรณ์ในการติดตั้งครบชุด
- รายละเอียดตามแบบแปลน ที่ อบต.ท่าข้ามกำหนด พร้อมทั้งติดตั้งป้ายประชาสัมพันธ์โครงการ

๕. ระยะเวลาดำเนินการ

ภายใน ๖๐ วัน นับถัดจากวันลงนามในสัญญา

๖. หลักเกณฑ์การคัดเลือก/หรือพิจารณาคัดเลือก

ใช้เกณฑ์ราคารวมต่ำสุด (Price)

๗. วงเงินงบประมาณ

๒๑๐,๐๐๐.- บาท (สองแสนหนึ่งหมื่นบาทถ้วน)

๘. งวดงานและการจ่ายเงิน

จำนวน ๑ งวด

๙. อัตราค่าปรับ

๐.๑๐ % ต่อวัน

๑๐. การกำหนดระยะเวลารับประกันความชำรุดบกพร่อง(ถ้ามี)

๒ ปี

ลงชื่อ.....ประธานกรรมการ
(นางปริสนา ธกากุล)
รองปลัด อบต.ท่าข้าม

ลงชื่อ.....กรรมการ
(นายสายัณห์ จันทร์เสาร์)
ผู้อำนวยการกองช่าง

ลงชื่อ.....กรรมการ
(นายปรีชา โลพิศ)
เจ้าพนักงานป้องกันและบรรเทาสาธารณภัยชำนาญงาน

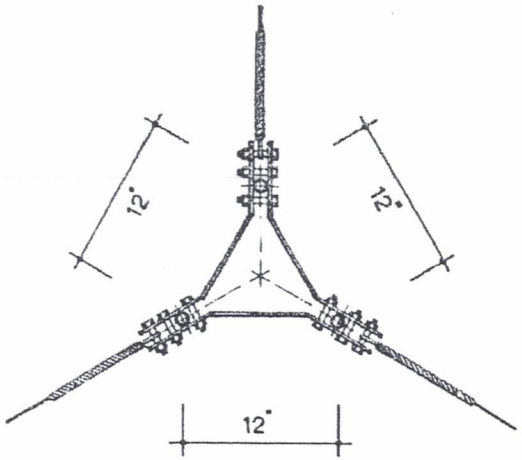

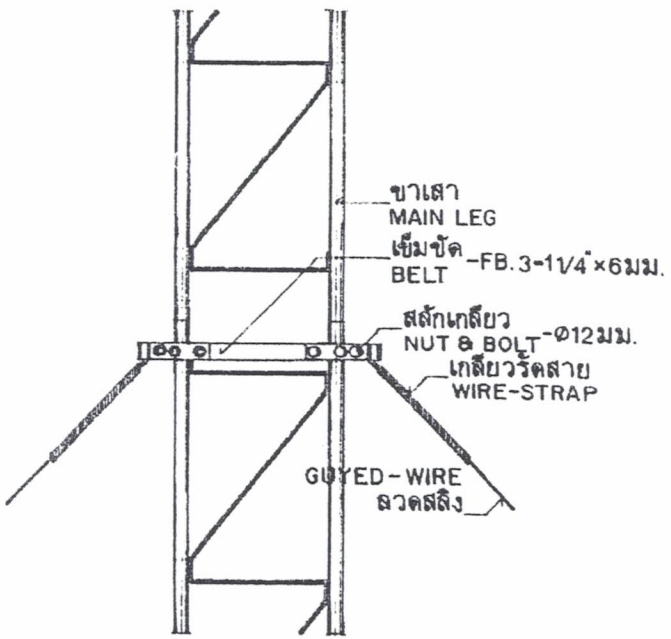

แบบขยายเข็มขัดรั้งสลิง
GUYED-WIRE HOLDING BELT → 1:10

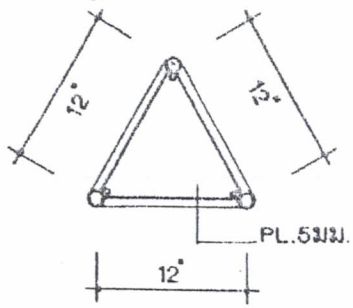

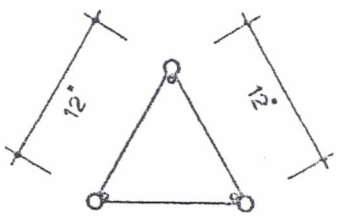

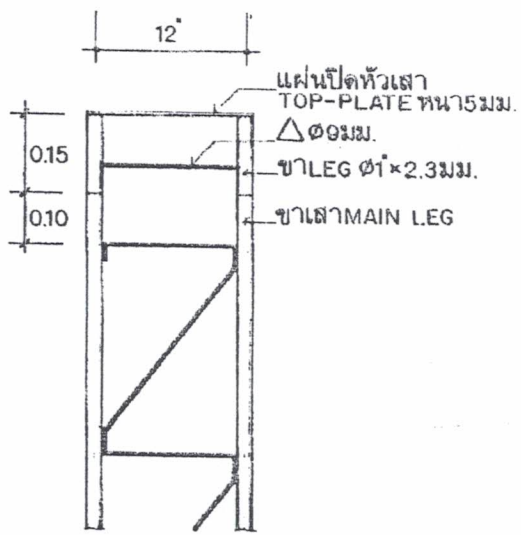

แบบขยายแผ่นปิดหัวเสา
TOP-PLATE DETAIL → 1:10

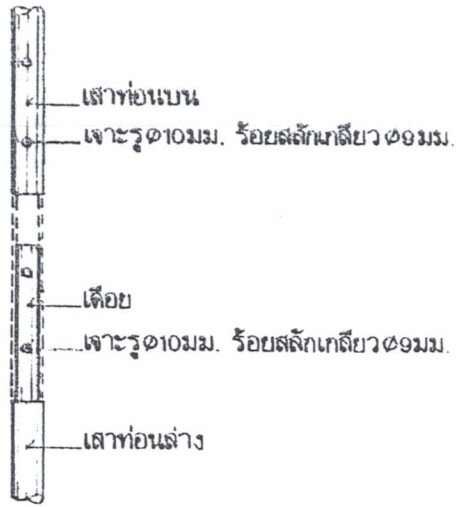

แบบขยาย ① แบบเดือย

โครงเสาและอุปกรณ์ส่วนประกอบทั้งหมด ผ่านกรรมวิธีอาบสังกะสีจุ่มร้อน

MAST & ALL ACCESSORY TO BE HOT-DIP GALVANIZE

TOWER & ANTENNA	
เจ้าของ OWNER	
โครงการ PROJECT	
วิศวกร ENGINEER	
ตรวจ CHECK	
เขียน DRAWN	
แผ่นที่ SHEET NO.	/
วันที่ DATE	/ /

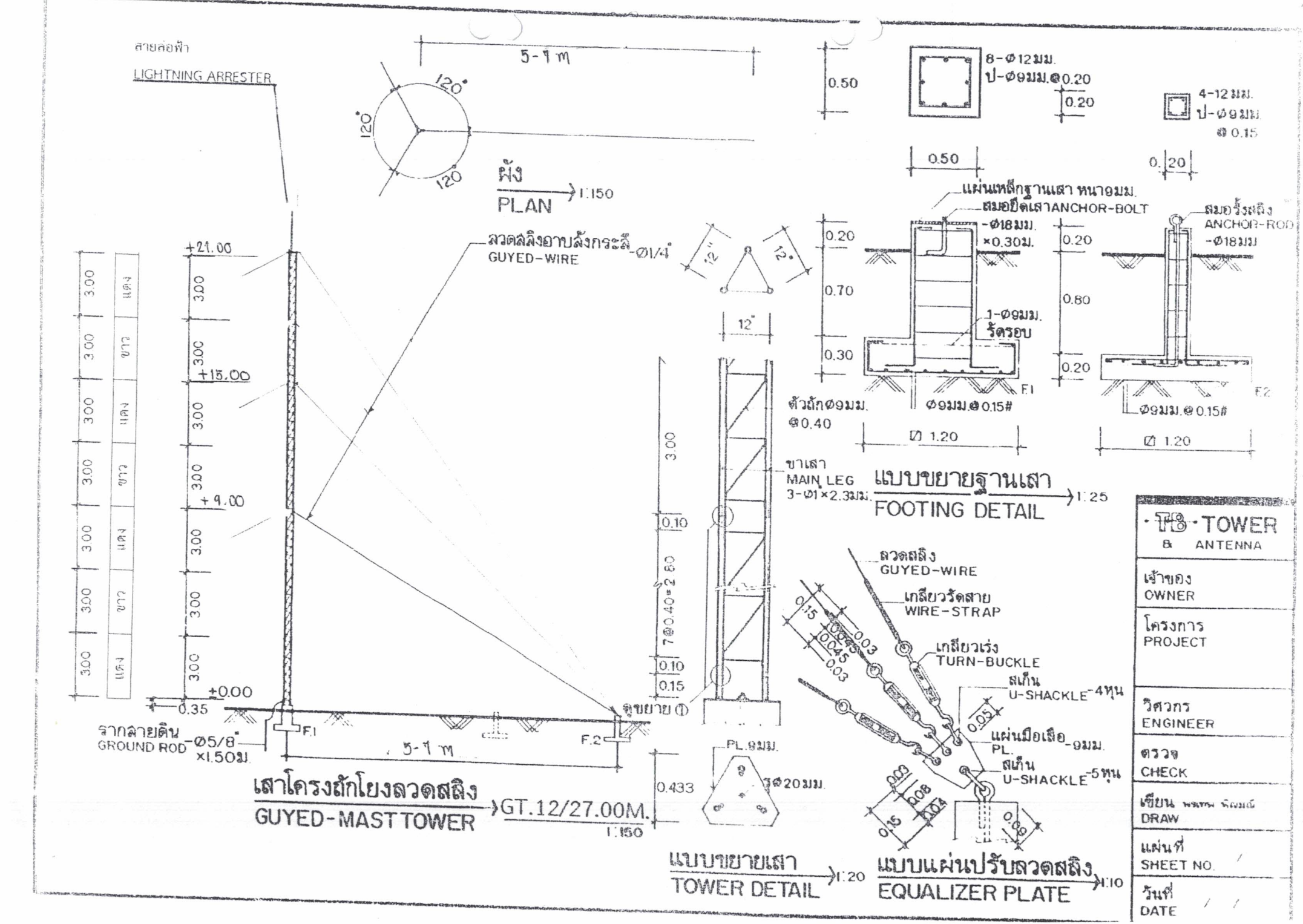

สายล่อฟ้า
LIGHTNING ARRESTER
5-7 m
120°
ผัง
PLAN
1:150
ลวดสลิงอาบสังกระสี
GUYED-WIRE
-Ø1/4"
+21.00
+15.00
+9.00
±0.00
0.35
3.00
แดง
ขาว
ฉุขยาย ①
รากสายดิน
GROUND ROD
-Ø5/8"
×1.50ม.
F.1
F.2
เสาโครงถักโยงลวดสลิง
GUYED-MAST TOWER
GT.12/27.00M.
1:150
12"
ขาเสา
MAIN LEG
3-Ø1×2.3มม.
7@0.40=2.80
0.10
0.15
0.433
PL.9มม.
รูØ20มม.
แบบขยายเสา
TOWER DETAIL
1:20
8-Ø12มม.
ป-Ø9มม.@0.20
0.50
0.20
4-12มม.
ป-Ø9มม.
@0.15
แผ่นเหล็กฐานเสา หนา9มม.
สมอยึดเสาANCHOR-BOLT
-Ø18มม.
×0.30ม.
1-Ø9มม.
รัดรอบ
0.70
0.30
0.80
ตัวถักØ9มม.
@0.40
Ø9มม.@0.15#
Ø 1.20
สมอรั้งสลิง
ANCHOR-ROD
-Ø18มม
แบบขยายฐานเสา
FOOTING DETAIL
1:25
ลวดสลิง
GUYED-WIRE
เกลียวรัดสาย
WIRE-STRAP
เกลียวเร่ง
TURN-BUCKLE
สเก็น
U-SHACKLE-4หุน
แผ่นมือเสือ
PL.
-9มม.
สเก็น
U-SHACKLE-5หุน
0.15
0.03
0.045
0.05
0.08
0.04
0.09
แบบแผ่นปรับลวดสลิง
EQUALIZER PLATE
1:10
TB TOWER
& ANTENNA
เจ้าของ
OWNER
โครงการ
PROJECT
วิศวกร
ENGINEER
ตรวจ
CHECK
เขียน
DRAW
แผ่นที่
SHEET NO.
วันที่
DATE